КРАН ШАРОВОЙ ПОЛНОПРОХОДНОЙ
С РУЧНЫМ ПРИВОДОМ
КР-2

Руководство по эксплуатации v. 2019-03-28 AAK

Область применения

Кран шаровой неполнопроходной КР-2 с ручным приводом представляет собой надежную современную конструкцию запорного устройства, с помощью которого можно оперативно перекрывать и регулировать поток рабочей среды в трубопроводе. Запорные устройства данного типа изготавливаются из нержавеющей стали, устойчивой к коррозии и влиянию агрессивных сред, которые могут транспортироваться по трубопроводу.

Шаровые краны с ручным приводом широко применяются в системах отопления, водоснабжения и водоотведения для технической и питьевой воды, а также используются в промышленности, на крупных нефтепроводах и газопроводах.

Особенности:

- работа при высоком давлении до 6,9 МПа;
- возможность применения для загрязненных и вязких сред;
- высокие показатели герметичности;
- отсутствие «застойных» зон и завихрений в корпусе;
- низкий уровень гидравлического сопротивления;
- устойчивость к механическим деформациям;
- простая и надежная конструкция;
- возможность монтажа в любом пространственном положении;
- ручное управление краном;
- быстрое открытие/закрытие;
- простота технического обслуживания.

Рабочая среда: пар, вода, горячая вода, воздух, инертные газы, масла, вакуум, бензин, слабые кислоты, спирт

Материалы:

- корпуса крана/ручки – нержавеющая сталь;
- уплотнения – PTFE.

Рабочая температура: −25...+180°C.

Рабочее давление: 0...6,9 МПа.

Присоединение: резьбовое ¼"...4".

Ду, мм: 6...100.

Следует учитывать:

- при установке крана необходимо предусмотреть зону для поворота ручки;
- для предотвращения гидравлических ударов в трубопроводе открывать кран следует плавно;
- во избежание «залипания» шара в процессе эксплуатации крана периодически (хотя бы раз в месяц) следует открывать или закрывать его.

МОДИФИКАЦИИ

Модель	Ду, мм	Kv, м³/ч	Присоединение	Вес, кг
КР-2-006 RcSP	6	5,4	Rc¼"	0,22
КР-2-010 RcSP	10	6	Rc⅜"	0,21
КР-2-015 RcSP	15	20	Rc½"	0,31
КР-2-020 RcSP	20	38	Rc¾"	0,36
КР-2-025 RcSP	25	69	Rc1"	0,68
КР-2-032 RcSP	32	93	Rc1¼"	1,23
КР-2-040 RcSP	40	144	Rc1½"	1,84
КР-2-050 RcSP	50	229	Rc2"	2,11
КР-2-065 RcSP	65	404	Rc2½"	4,2
КР-2-080 RcSP	80	573	Rc3"	5,82
КР-2-100 RcSP	100	936	Rc4"	10,29

Расшифровка обозначения на примере крана КР-2-006 XYZ:

КР-2 – модель крана.

006 – Ду, мм (диаметр условного отверстия).

X – присоединение: Rc – трубная коническая резьба.

Y – материал корпуса: S – нержавеющая сталь.

Z – материал уплотнения: P – PTFE.

ПРИНЦИП ДЕЙСТВИЯ

Принцип действия шарового крана с ручным приводом прост и эффективен: поскольку шаровой затвор имеет отверстие по оси потока, то при совпадении осей отверстия в шаре и оси потока кран находится в открытом состоянии. При этом жесткое крепление штока и шара образует ось вращения, перпендикулярную оси потока. Поэтому если шток повернуть на 90°, оси отверстия шара и потока станут перпендикулярными друг другу, и шар плотно перекроет поток.

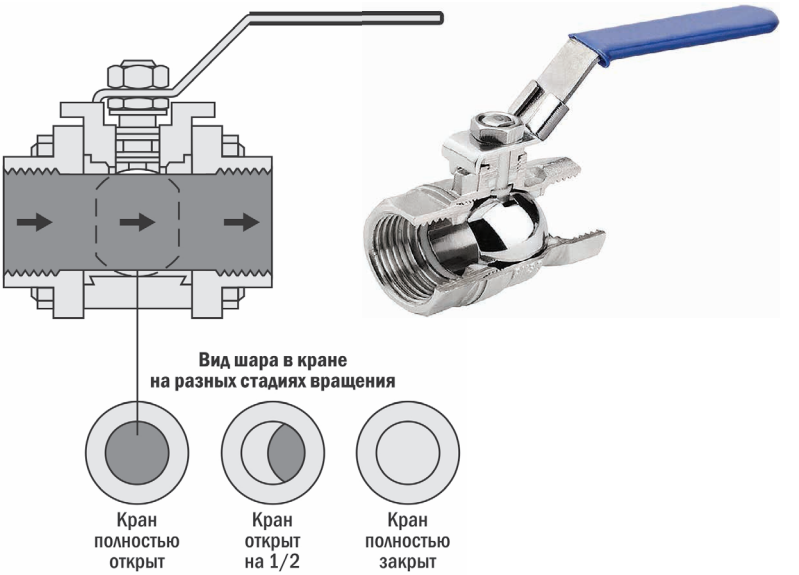

ГАБАРИТНЫЙ ЧЕРТЕЖ, РАЗРЕЗ И КОНСТРУКЦИЯ КРАНА

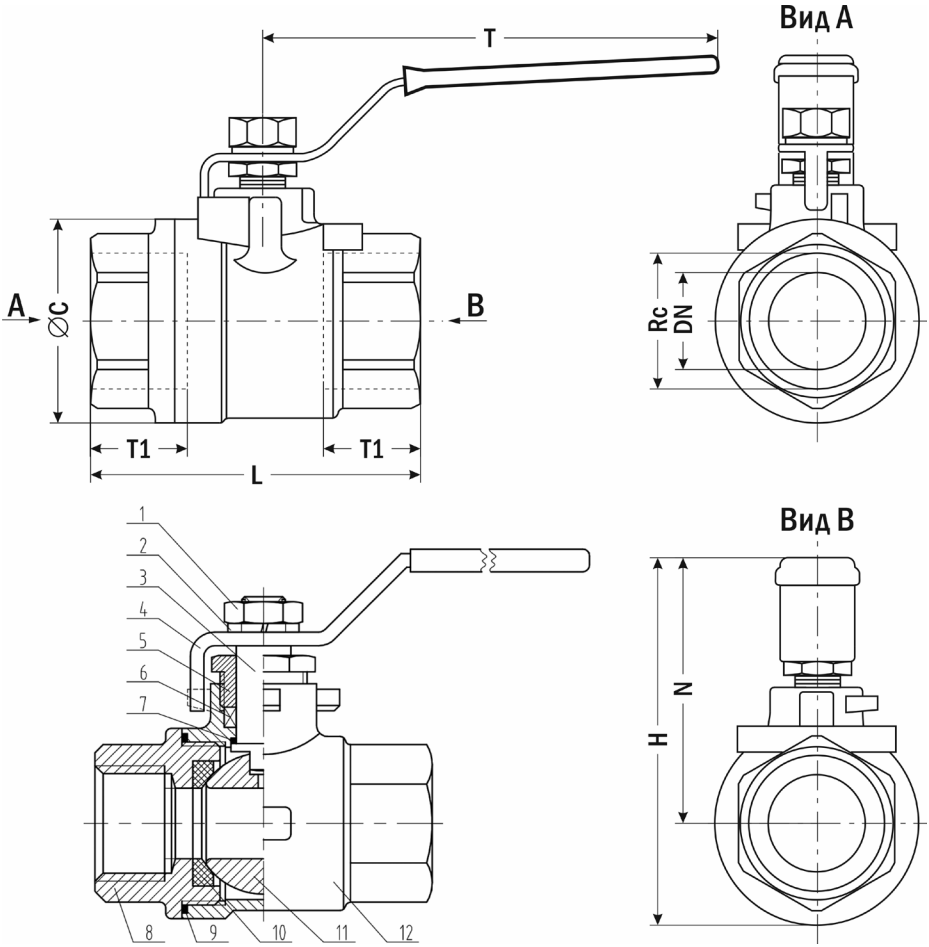

1. Гайка. 2. Шайба.
3. Шток. 4. Ручка.
5. Втулка.
6, 7, 9, 10. Уплотнения.
8, 12. Корпус крана. 11. Шар.

Размеры, мм	КР-2, Ду, мм										
	-006	-010	-015	-020	-025	-032	-040	-050	-065	-080	-100
∅C	20	29	35	41,5	51	63	73	90	128	146	165
DN	6	10	15	20	25	32	40	50	65	80	100
H	60	70	75	87	95	110	126	147	194	221	235
L	55	55	63	63	82	100	107	118	155	168	200
N	50	55,5	57,5	66	69,5	78,5	89,5	102	130	148	152,5
T	85	85	103	111	125	149	160	170	215	250	278
T1	14	14	15	15	20	23	22	22	28	28	34
Rc	¼"	⅜"	½"	¾"	1"	1¼"	1½"	2"	2½"	3"	4"

МОНТАЖ ШАРОВОГО КРАНА

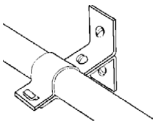

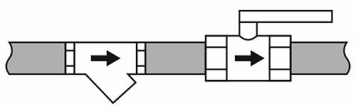

1. До начала монтажа произведите осмотр крана. При обнаружении дефектов и повреждений, полученных в результате неправильных транспортировки или хранения, ввод изделия в эксплуатацию без согласования с продавцом не допускается.
2. Выберите участок трубы, на котором будет установлен шаровой кран. Этот участок должен быть открыт для дальнейшего технического обслуживания крана и свободного поворота ручки крана в открытое/закрытое положение.
3. Перед монтажом полностью отключите трубопроводную систему от подачи рабочей среды и надежно закрепите трубы с обоих концов крана.
4. Прочистите трубопроводы, т. к. попадание в шаровой кран инородных частиц может привести к выходу его из строя. Перед входным отверстием крана установите фильтр-грязевик типа ФС-У.
5. Шаровые краны устанавливайте соосно с трубопроводом.
6. Краны допускается устанавливать в любом пространственном положении.
7. Устанавливая кран, обращайте внимание на стрелку на его корпусе, которая указывает направление движения потока рабочей среды.
8. При монтаже для дополнительной герметизации резьбового соединения воспользуйтесь фум-лентой или промышленным герметиком, подходящими под конкретные условия эксплуатации крана.
9. После установки шарового крана проверьте герметичность всех выполненных соединений.
10. Не используйте шаровые краны в системах с отличными от указанных в данном паспорте рабочими параметрами.
11. Периодически осматривайте шаровые краны на предмет утечки рабочей среды.
12. Во избежание «залипания» шара в процессе эксплуатации крана периодически (хотя бы раз в месяц) поворачивайте ручку шарового крана, т. е. полностью перекрывайте его и возвращайте в исходное положение.

ГАРАНТИЙНЫЕ ОБЯЗАТЕЛЬСТВА

Гарантийный срок составляет 12 месяцев от даты продажи. Поставщик не несет никакой ответственности за ущерб, связанный с повреждением изделия при транспортировке, в результате некорректного использования, а также в связи с модификацией или самостоятельным ремонтом изделия пользователем.

Данную продукцию Вы можете приобрести в компаниии ООО “МТД проект” тел.(495)989-22-74 e-mail: info@mtd-proekt.ru

Шаровой кран
с ручным приводом
КР-2 _____
_____.

Дата продажи: _____

М. П.